# 列車接近遠隔放送装置

E013K007

2023年6月

## 列車接近・発車放送・自駅放送・遠隔放送が本装置一台で！！

本装置は、小規模の駅でお客さまの[安全・安心]のための列車接近放送・発車放送・自駅放送のほか管理駅からの遠隔放送を行うことができます。
接近放送は「のりば」毎に開始・鳴動時間、放送回数の設定ができ、起動条件の構成が容易です

KUH1823A-00

主増幅器は4系統の省電力・高出力のデジタルアンプです。

## システム概要

- 列車接近放送
  標準で「接近ベル」「警告メッセージ」を内蔵(*1)しています。
  ♪～♪"まもなく列車がまいります。危ないですから黄色い線(白線)の内側へ
  お下がりください"[のりば1：男声の声、のりば2：女性の声]
  このメッセージは繰り返し回数設定の他、「放送停止」の入力で列車停車まで継続させることができます。　(*1)ご指定により変更できます
- 発車放送：発車警告スイッチの操作で発車警告音(*1)を放送します
- 自駅放送・ワイヤレスマイク
  リモコン操作器やワイヤレスマイク・受信機を設置すると自駅放送ができます。
- 遠隔放送
  DTMF信号で「個別」「グループ」「一斉」の選択を行い、放送起動は直流電圧の重畳・起動信号(2600Hz)・DTMF信号などの方式に対応します。
  また、オプション追加でIP方式の遠隔放送システムに接続できます。
  (オプション使用時はワイヤレスの3回線目を使用します)
  オプション製品：遠隔IP化ユニット(KUH1898A-00)

## システム　構成例

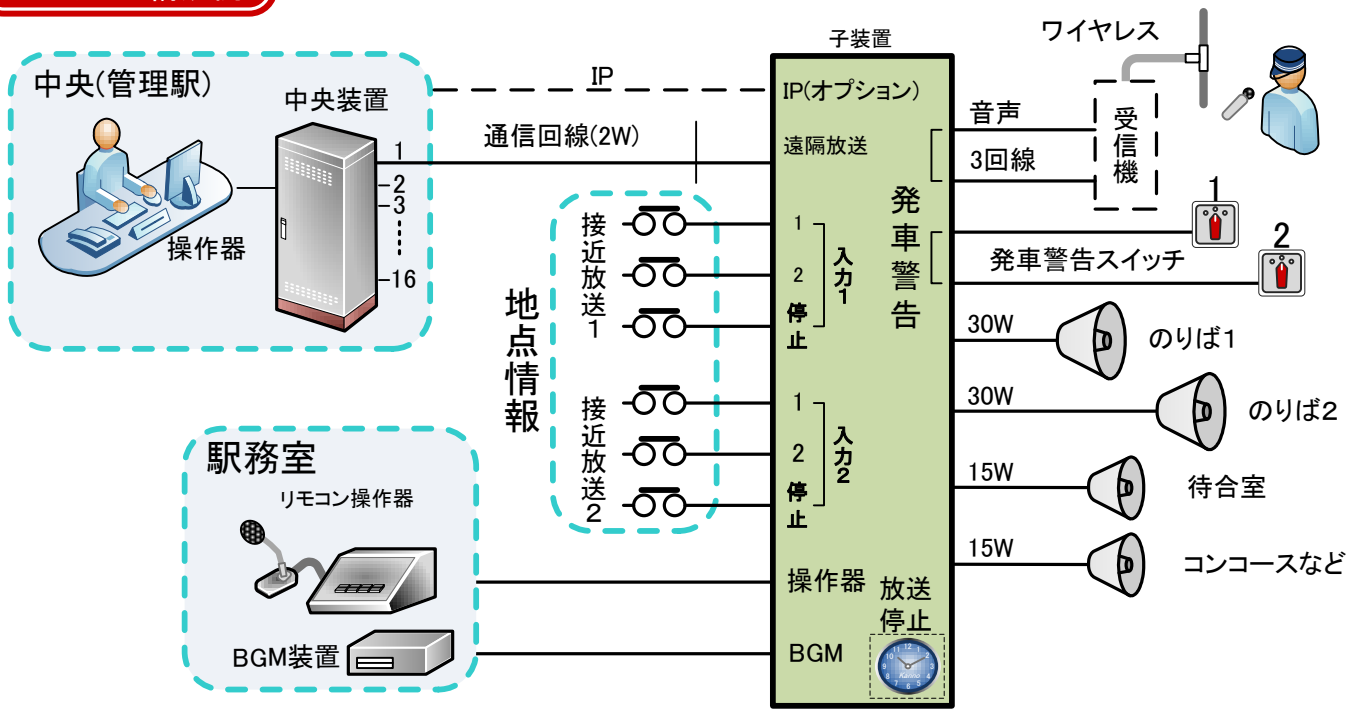


Copyright © 2023 Kanno Works Ltd. All Rights Reserved.

## 仕様/定格

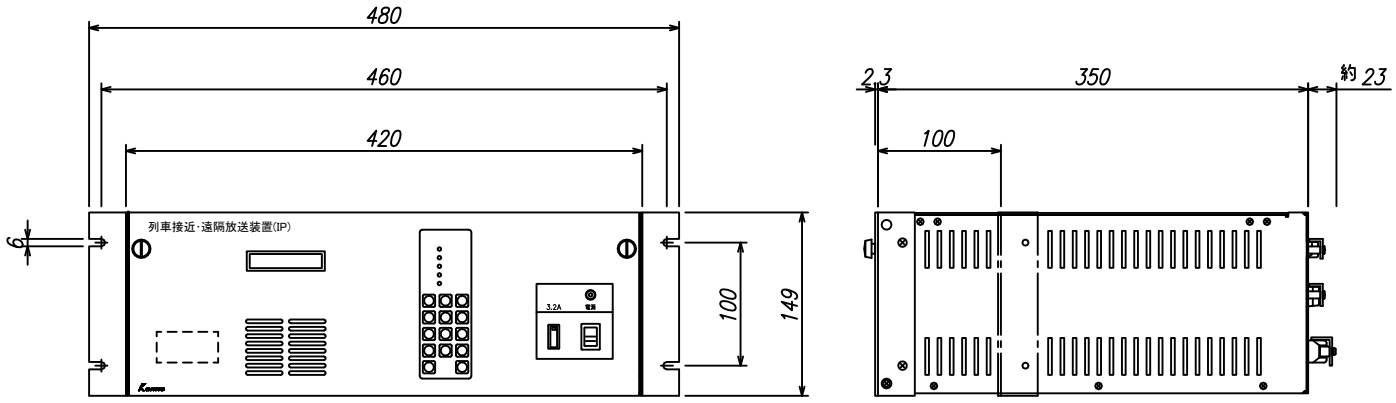


外形寸法

| 項目 | 仕様・定格 |
|---|---|
| 遠 隔 回 線 | アナログ回線 2W |
| | インピーダンス 2W時 送信時600Ω、受信側20kΩ以上 |
| | 遠隔方式 DW1方式、DW2方式、UH1方式 |
| | 音声信号レベル 最大0dBs(600Ω負荷) |
| | DTMF受信レベル −25dBs～0dBs |
| | 2600Hz受信レベル −25dBs～0dBs |
| 列車接近放送 | 接近起動入力 上り 2入力／下り 2入力 |
| | 接近条件 無電圧接点 A接／B接(設定による) |
| | 接近停止入力 上り 1入力／下り 1入力 |
| | 接近条件 無電圧接点 A接／B接(設定による) |
| 発車放送 | 接近起動入力 上り 1入力／下り 1入力(オプション) |
| マイク放送 | 音声入力 1入力 0dBm ／ 回線選択4回線 無電圧メーク接点入力 |
| ワイヤレスマイク放送 | 音声入力 3入力 −20dBm ／ 回線選択4回線 無電圧メーク接点入力 |
| BGM放送 | 音声入力 1入力 −30～0dBm／ 起動入力 無電圧メーク接点入力 |
| モニタ出力 | 定格出力 0.3W 1系統(内蔵スピーカ出力用) |
| 放送出力 | 定格出力 30W×2系統 15W×2系統 |
| 24時間タイマ | 夜間音量切換 ／ 放送停止 |
| 電 源 | AC100V |
| 消費電力 | 最大 200VA以下 |
| 外形寸法 | W420XH149XD350(mm)(突起含まず) |
| 質 量 | 約8kg |
| 使用条件 | 温度 0～40℃ 湿度 80%以下 (ただし結露しないこと) |
| 付属品・予備品 | 付属品 接続用コネクタ 一式 ／ 予備品 アラームヒューズ × 1個 |

＊仕様及び外観は予告なく変更することがあります。


株式会社 カンノ製作所 http://kanno.co.jp

| 事業所 | 郵便番号 | 所 在 地 | 電話番号 | FAX番号 | JR電話番号 |
|---|---|---|---|---|---|
| 本 社 | 802-0022 | 福岡県北九州市小倉北区上富野1丁目5番25号 | (093)521-9531 | (093)511-6470 | (091)3111 |
| 九州営業所 | 802-0022 | 福岡県北九州市小倉北区上富野1丁目5番25号 | (093)521-9531 | (093)521-9556 | (091)3111 |
| 東京営業所 | 359-0001 | 埼玉県所沢市下富734 | (04)2942-4177 | (04)2943-0139 | (053)7771 |
| 首都圏営業所 | 160-0023 | 東京都新宿区西新宿3丁目3-13 西新宿水間ビル3F | (03)6304-5801 | (03)6304-5805 | (070)2228 |
| 名古屋営業所 | 453-0015 | 愛知県名古屋市中村区椿町16-4 しらさぎビル5D | (052)459-3212 | (052)459-3213 | (020)1600 |
| 大阪営業所 | 532-0011 | 大阪府大阪市淀川区西中島7丁目4-17新大阪上野東洋ビル6F | (06)6889-5570 | (06)6889-5573 | (071)3336 |
| 金沢営業所 | 920-0031 | 石川県金沢市広岡1-5-23金沢第一ビル604 | (076)221-5223 | (076)221-5229 | (050)4861 |
| 米子営業所 | 683-0043 | 鳥取県米子市末広町 181 第一Tビル 3-C | (0859)33-3966 | (TEL/FAX共用) | (085)3111 |
| 広島営業所 | 732-0056 | 広島県広島市東区上大須賀町9-14リバーフロント上大須賀202 | (082)263-9126 | (TEL/FAX共用) | (081)3899 |
| 北九州工場 | 800-0365 | 福岡県京都郡苅田町苅田3787-74 | (093)436-2330 | (093)436-2337 | (091)3110 |